# Technische Zeichnungen

## CB P200h - 5-seitiger Blendrahmen

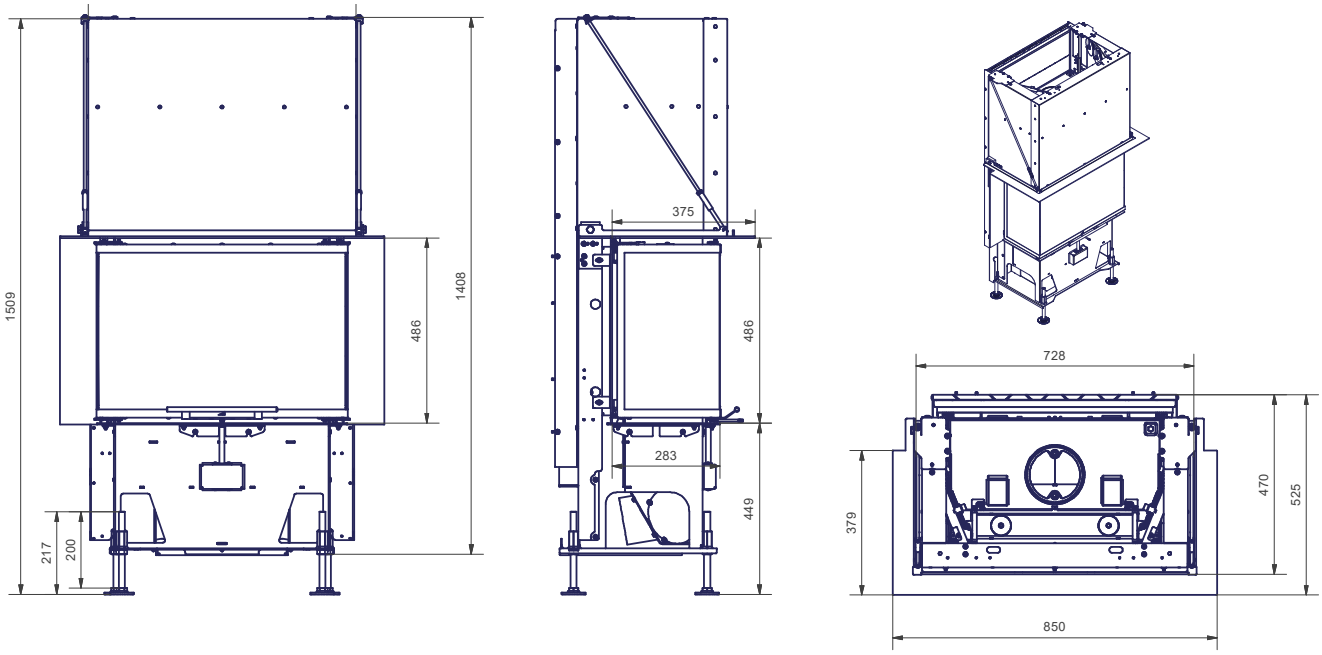

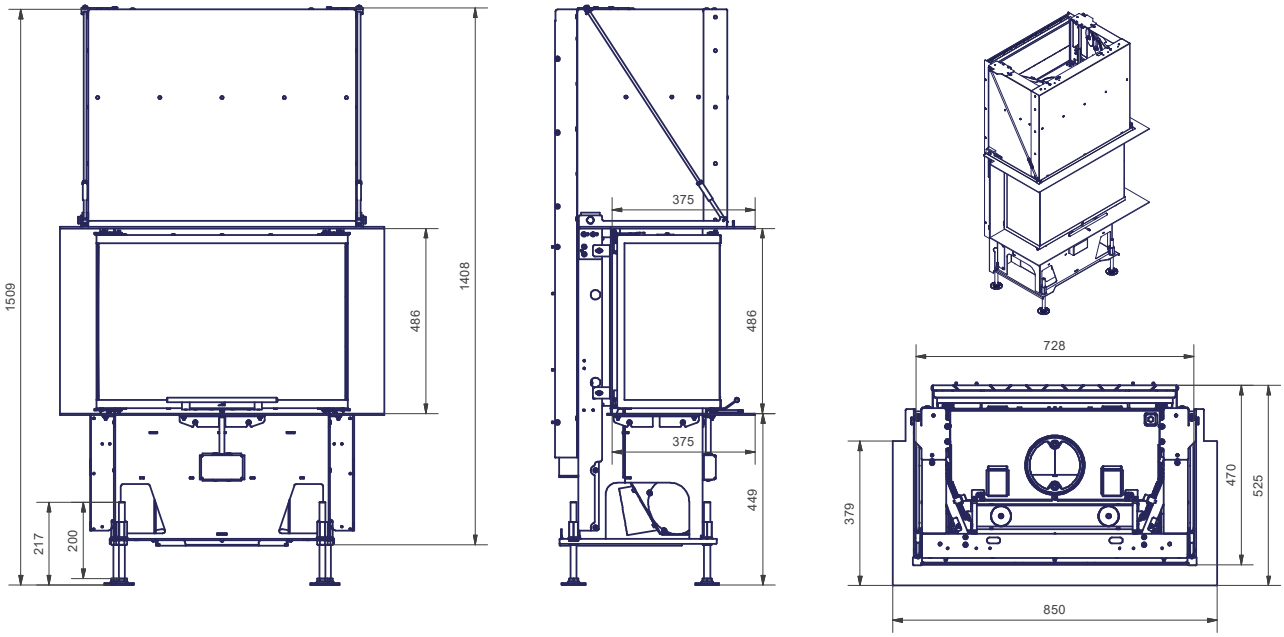
## CB P200h - 8-seitiger Blendrahmen