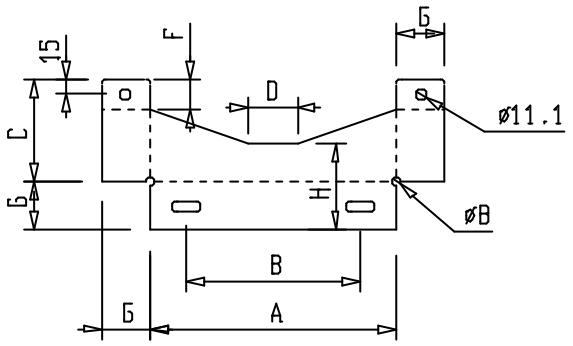

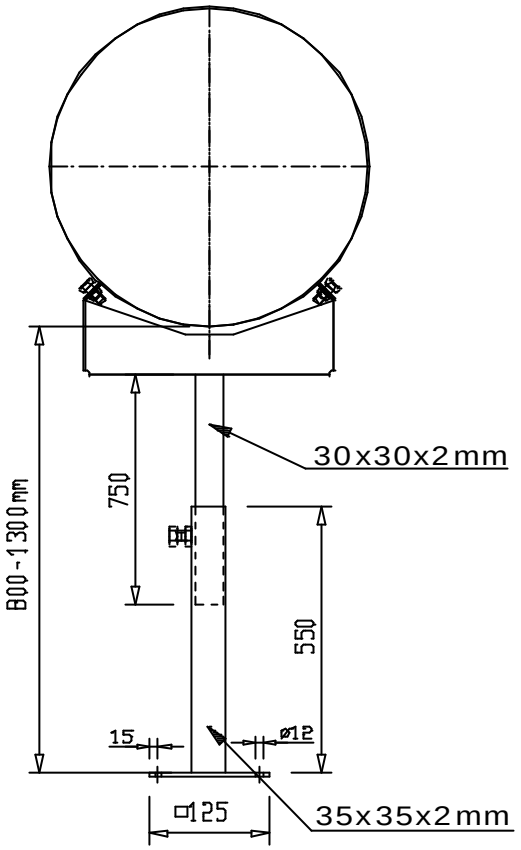

N=Gewicht 0,6mm,O=Gewicht 0,8mm,P=Gewicht 1,0mm

jeremias® GmbH

BENENNUNG	FABRIKAT	BLATT
Unterstützung 800mm - 1300mm (für Verbindungsleitung)	Jeremias	1
	CODE dw40	0,16

	DATUM	NAME	HANDZEI.
BEAR.	21.09.04	T.Fischer	
GEPR.		J.Grimme	
GEPR.		K.L.Völklein	
GEPR.		U. Zehle	
FREIG.		K.L.Völklein	

Teil:	Zeichnungsnummer:	Programmnummer:	Werkstoff:
I	dw21ø.geo		W1.4301 t.1,5 - 2,0mm
J			
K			
L	Halteband innen		W1.4301 III/D 0,6 m. F.
M	Halteband aussen		W1.4301 III/D 0,6 m. F.
N			

	80	100	115	120	130	140	150	160	180	200	225	250	300	350	400	450	500	550	600
A	164	164	164	164	195	195	210	210	225	255	225	255	328	328	417	417	480	480	635
B	100	100	100	100	120	120	135	135	150	180	180	215	250	250	339	339	380	380	535
C	80	80	80	80	91	91	91	91	92	105	105	110	117	117	145	145	158	158	229
D	50	50	50	50	50	50	50	50	50	50	50	80	80	80	150	150	?	?	240
E	1,5	1,5	1,5	1,5	1,5	1,5	1,5	1,5	1,5	2,0	2,0	2,0	2,0	2,0	2,0	2,0	2,0	2,0	2,0